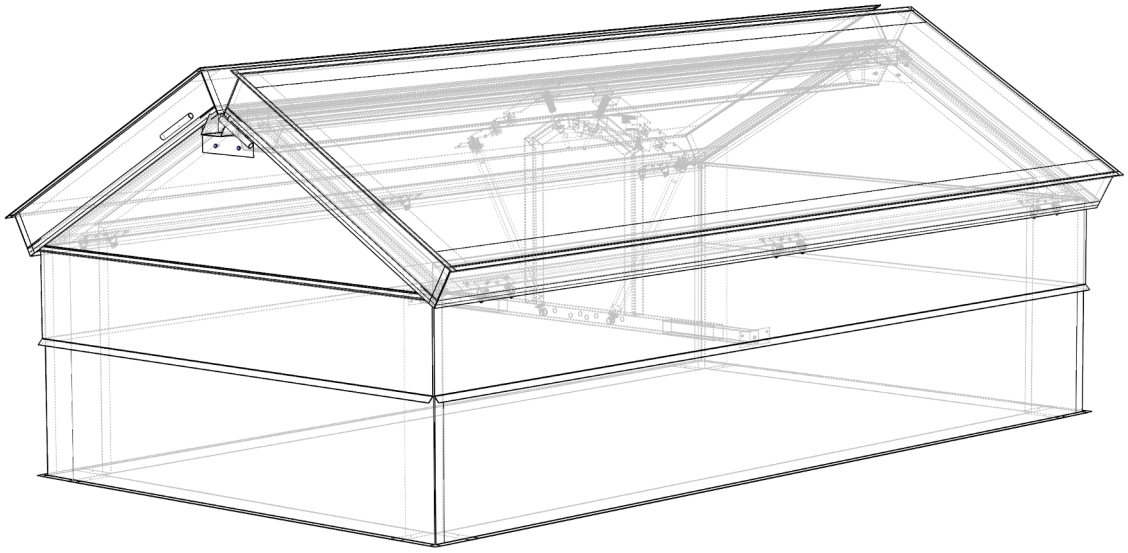

ASENNUS– JA KÄYTTÖOHJEET

ORIVENT 51 ja 51L KAASUJOUSITOIMINEN

KERAVENT

Käkeläntie 41 FIN-16300 ORIMATTILA
Tel. +358 3 544 3100
Fax. +358 3 544 3160
www.keravent.fi

KERAVENT
Käkeläntie 41 FIN-16300 ORIMATTILA
Tel. +358 3 544 3100
Fax. +358 3 544 3160
www.keravent.fi

ASENNUS– JA KÄYTTÖOHJEET

Savunpoistoluukku

ORIVENT 51-m ja 51L-m Kaasujousitoiminen

CE EN 12101-2

Säästä tämä ohje myöhempää koelaukaisua ja huoltoa varten

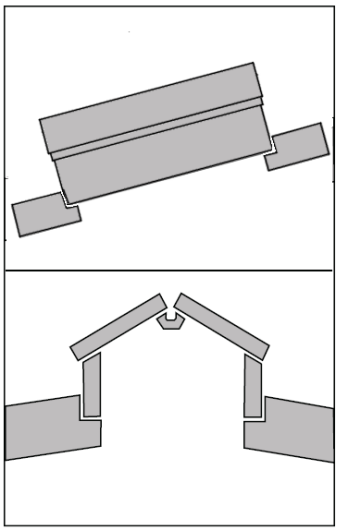

Luukut asennetaan vaaka-suoraan tai katon kaltevuuden mukaiseen asentoon mielellään veden juoksusuunnan mukaisesti. Katon kaltevuus enintään 1:3.

<u>Asennettaessa luukku kaltevalle katolle tulee heilurisalvan jäädä ylä-reunalle.</u>

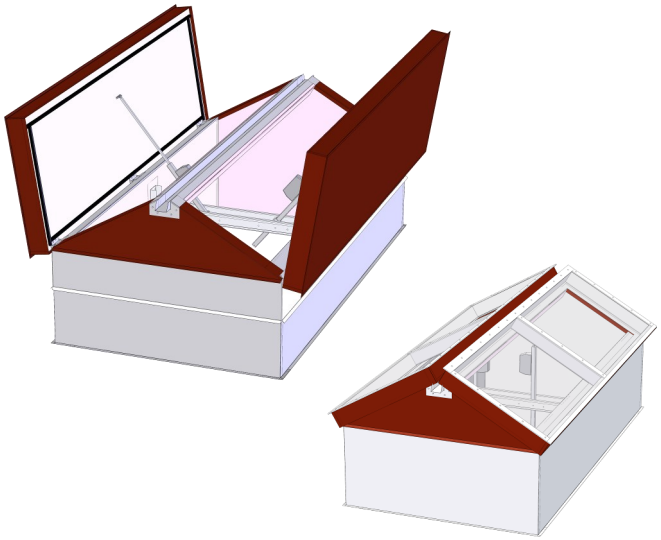

Kiinnitysruuvit (ei sisälly toimitukseen)

- betonialustaan 4 - 6 kpl HILTI HPS-1 6/5x30
- puuhun 4 - 6 kpl puuruuvi 5x50
- teräspeltiin 4 - 6 kpl itseporautuva 5,5x25

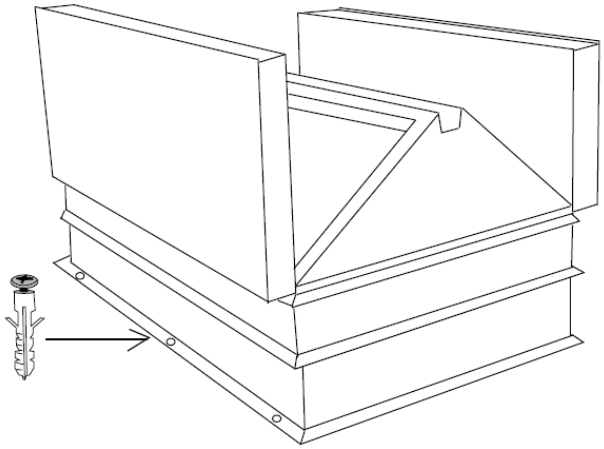

Vaihtoehtoinen kiinnitystapa

Kiinnitykseen voidaan käyttää L-kiinnikkeitä, jotka asennetaan jalustan pystytukirankojen kohdalle itseporautuvalla 5,5x25 ruuveilla. (Kiinnikkeet eivät kuulu metallijalustaisen luukun toimitukseen)

- 4 kpl kiinnikkeitä luukkukoko ≤ 1,0 m^2
- 6 kpl kiinnikkeitä luukkukoko >1,0 m^2

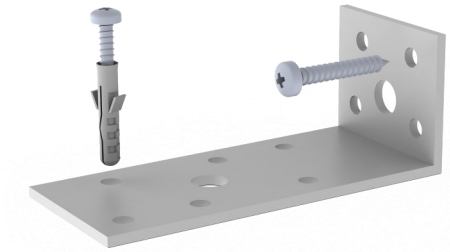

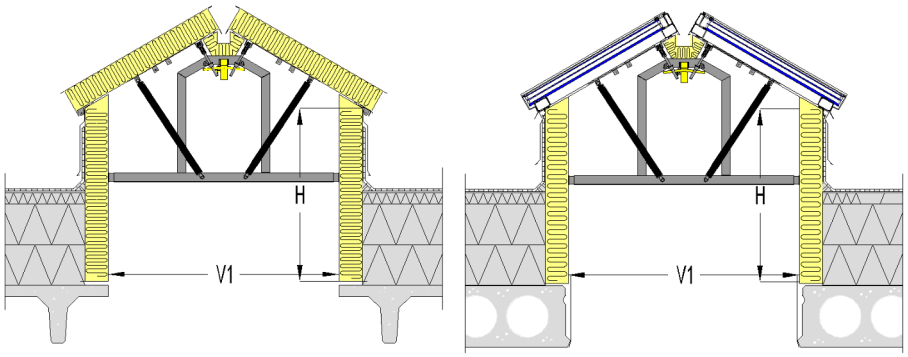

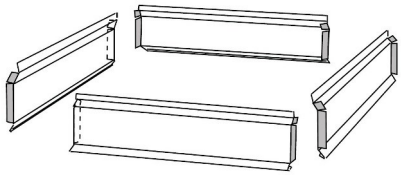

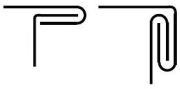

Vesipellit toimitetaan työmaalle peltiprofiileina. Vesipeltien kulmiin tehdään yksinkertaiset hakasaumat ja ne kiinnitetään kateruuveilla jalustaan 4,8x25 k 300

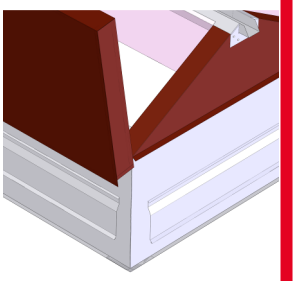

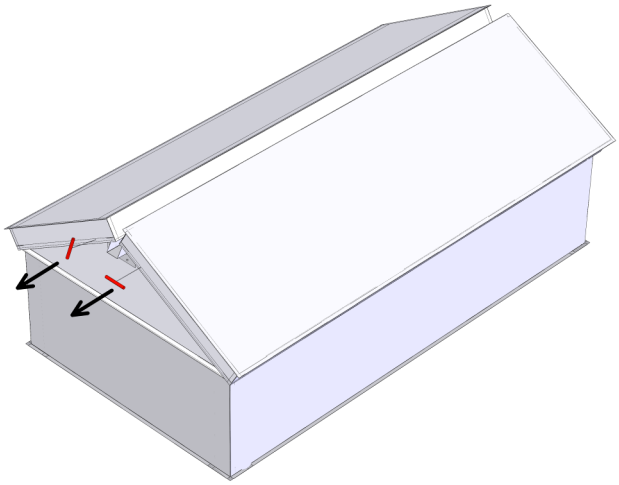

1. Avataan kannet vetämällä punaisista kahvoista

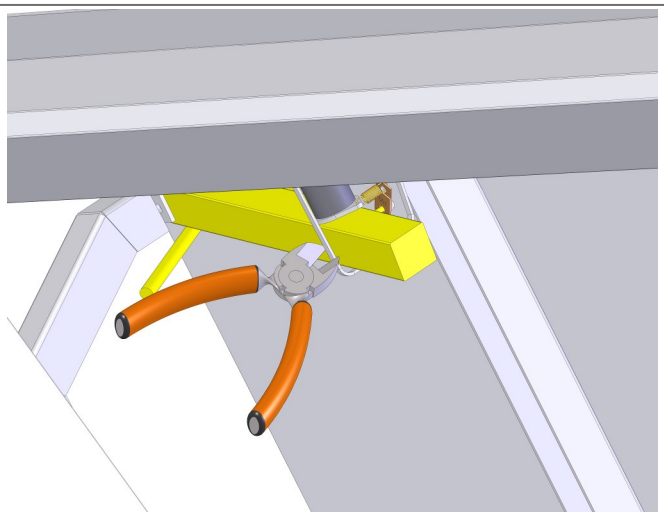

2. Katkaistaan kuljetuksen aikainen nippuside heilurisalvasta

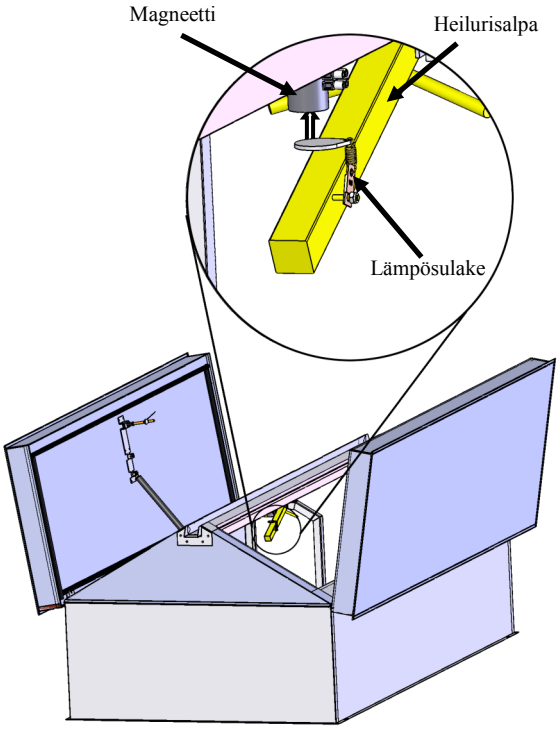

3. Tarkistetaan, että heilurisalpa on kiinnitetty magneettiin ja suljetaan kannet

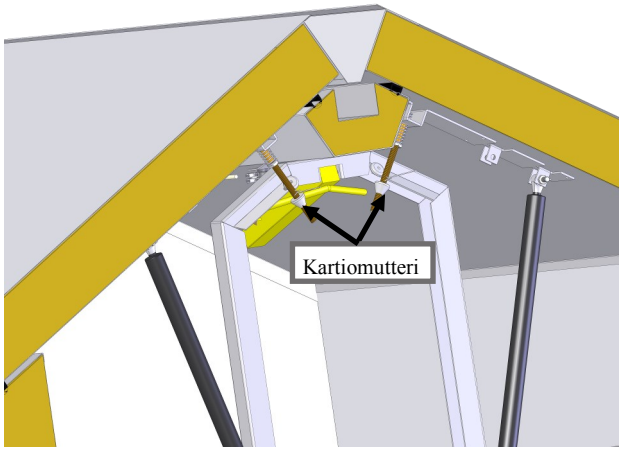

4. Jos luukku ei sulkeudu tiiviisti, voidaan luukun tiiveyttä säätää avaamalla kannet ja kiertämällä kartiomuttereita

Koekäyttö
Luukku avataan sähköisesti painamalla savunpoistopainiketta. Avaus kuitataan painamalla kuittausnappia ja luukku suljetaan katolta ohjeiden mukaisesti.

Jos luukku ei aukea koekäytössä:
- Tarkista asenusohjeesta kohdat 2 ja 3. Nippuside on katkaistu ja heilurisalpa on kiinni magneetissa
- Tarkista magneetin napaisuus
- Tarkista, että painikkeen vihreä OK-valo palaa. Jos ei pala, tarkista kytkennät keskuksen mukana tulleesta erillisestä ohjeesta

Savunpoistoluukkujen

HUOLTO-OHJE

Pelastuslain 12 § mukaan rakennuksen omistaja ja haltija vastaavat savunpoistolaitteiden toimintakunnosta sekä asianmukaisesta huollosta ja tarkistamisesta.

Savunpoistolaitteisto on huollettava laitteiden huolto-ohjeiden mukaisesti vähintään kerran vuodessa. Huollon yhteydessä laitteiston toiminta tarkastetaan ja osa savunpoistolaitteista testataan. Laitteiden koestusohjelma laaditaan siten, että laitteistosta testataan vähintään 20 % joka vuosi. Ohjelman mukaisesti koko laitteisto tulee testatuksi kerran viidessä vuodessa. Testauksista laaditaan raportti. (RIL 232-2012)

Suositeltavaa olisi, että kiinteistössä olisi nimetty savunpoiston huollosta vastaava henkilö, jonka laitteiston toimittanut liike/huoltoliike on kouluttanut. Hänen tehtävänään tulisi olla dokumentaation ylläpidosta ja puolivuositarkastuksista huolehtiminen.

Vuosihuoltotarkastukset on luotettavinta antaa hoidettavaksi asiantuntevalle huoltoliikkeelle, joka on saanut alan koulutuksen sekä valmistajan valtuutuksen.

Puolivuotistarkastus

Savunpoistolaitteiston huollosta vastaava henkilö tarkistaa, että:

- toimintakuntoa symboloivat merkkivalot palavat
- merkintä- ja ohjekilvet sekä laukaisukaaviot ovat näkyvissä
- savunpoistoluukut ja avauslaitteet ovat silmämääräisesti tarkastettuna toimintakunnossa

Vuositarkastus

Savunpoistolaitteisto tarkastetaan perusteellisemmin kerran vuodessa. Vuositarkastuksen tekee asiantunteva huoltoliike.

Vuositarkastuksessa tehdään seuraavat toimenpiteet:

- koelaukaistaan savunpoistoluukut ennakkosuunnitelman mukaan (vähintään 20 % luukuista)
- luukut tarkastetaan silmämääräisesti korroosion, kulumisen, tiiveyden suhteen, ja tehdään tarvittavia korjauksia (paikkamaalauksia, tiivisteen uusimisia, löystyneiden ruuvien kiinnityksiä ym.)
- tarkistetaan ohjauskeskuksien ja painikkeiden merkkivalot, latausjännite ja akkujen käyttökunto sekä tehdään tarvittavia korjauksia (vaihdetaan akut 4 vuoden välein, uusitaan rikkimenneet sulakkeet ja merkkilamput)
- tarkistetaan huoltokirjan ja muun dokumentaation asianmukaisuus ja tehdään pöytäkirja tarkastuksesta
- tarkistetaan merkintöjen, ohjekilpien ja laukaisukaavioiden informatiivisuus