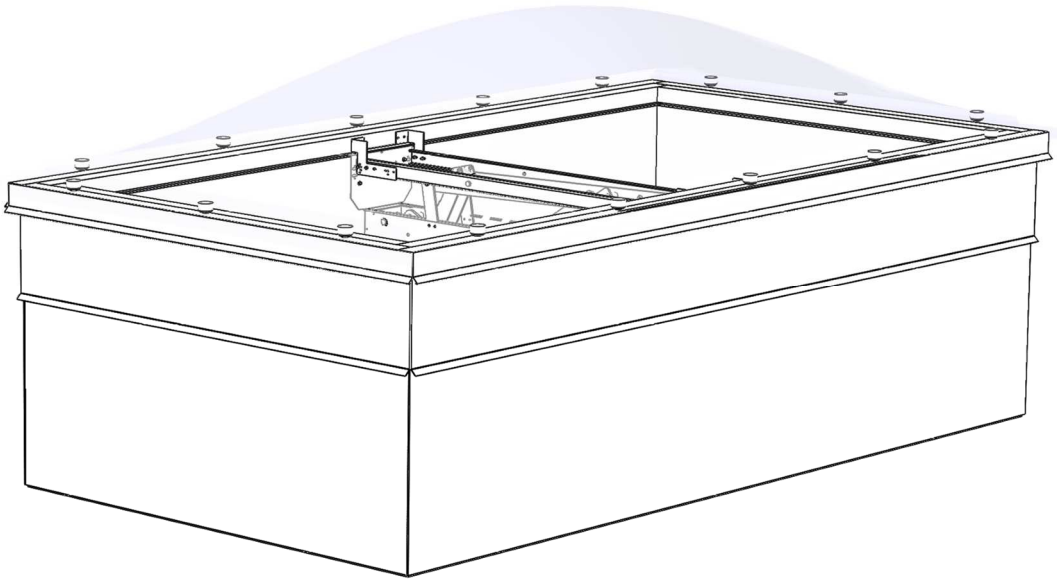

ASENNUS– JA KÄYTTÖOHJEET

ORIVENT 01 MOOTTORITOIMINEN, ACTULUX-AVAAJALLA

KERAVENT
Käkeläntie 41 FIN-16300 ORIMATTILA
Tel. +358 3 544 3100
Fax. +358 3 544 3160
www.keravent.fi

KERAVENT
Käkeläntie 41 FIN-16300 ORIMATTILA
Tel. +358 3 544 3100
Fax. +358 3 544 3160
www.keravent.fi

ASENNUS– JA KÄYTTÖOHJEET

Savunpoistokattoikkuna

ORIVENT 01-m Moottoritoiminen

CE EN 12101-2 -Actulux-avaaja

Säästä tämä ohje myöhempää koelaukaisua ja huoltoa varten

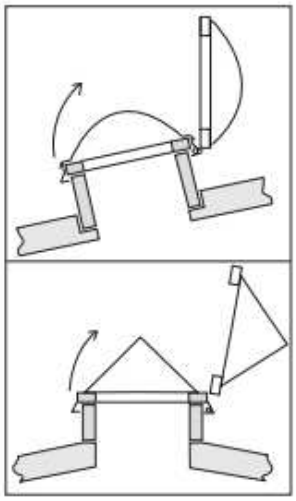

Savunpoistokattoikkunat voidaan asentaa täysin vaakasuoraan tai katon kaltevuuden asentoon, enintään 1:3 kaltevuuteen. Luukun asettuessa kaltevaan kattoon saranat tulee jäädä ylemmälle reunalle, katso kuva vasemmalla.

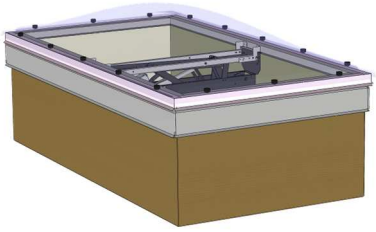

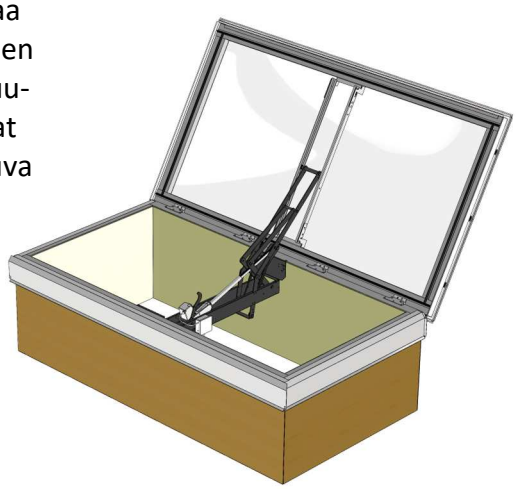

Orivent 01-m tuotteesta on kaksi eri palo-ominaisuudella olevaa vaihtoehtoa

- $B300_{30}$ puurunkoisella jalustalla
- $B600_{30}$ ohutlevyrunkoisella jalustalla

Ohutlevyrunkoinen jalusta voidaan kiinnittää kattoon suoraan jalustassa olevan 20 mm leveän ulokkeen läpi. Kiinnitys kattotyypin mukaisella ruuvilla. Ruuvit kiinnitetään jalustan sisällä olevien tukirankojen kohdalta, jotka erottuvat jalustan pystysuuntaisten ruuvirivien avulla.

Savunpoistokattoikkunan asennus kattoon

- 4 kpl L-kiinnikkeitä
  luukkukoko ≤ 1,0 m^2
- 6 kpl L-kiinnikkeitä

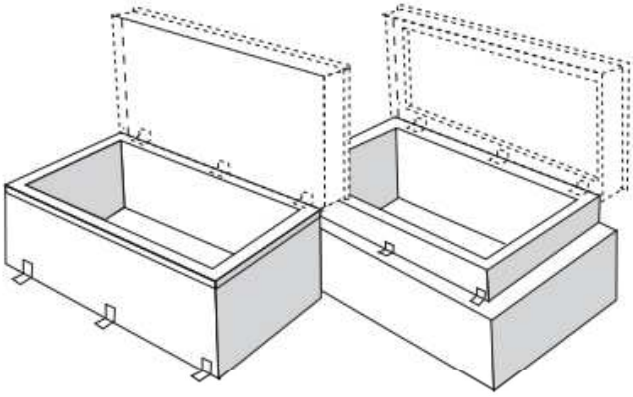

Kiinnitysruuvit (ei sisälly toimitukseen)

- jalustaan	4 - 6 kpl puuruuvi 5x40
- betonialustaan	4 - 6 kpl HILTI HPS-1 6/5x30
- puuhun	4 - 6 kpl puuruuvi 5x50
- teräspeltiin	4 - 6 kpl itseporautuva 5,5x25

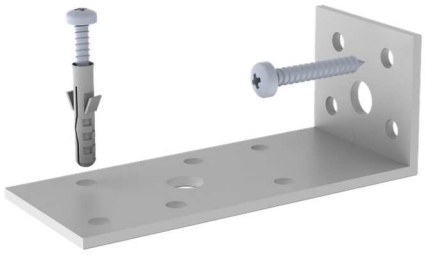

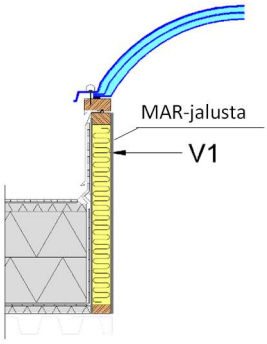

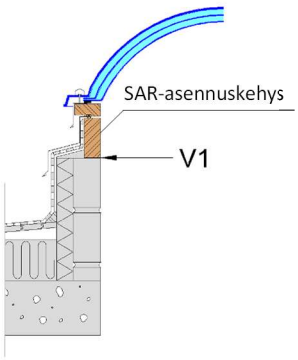

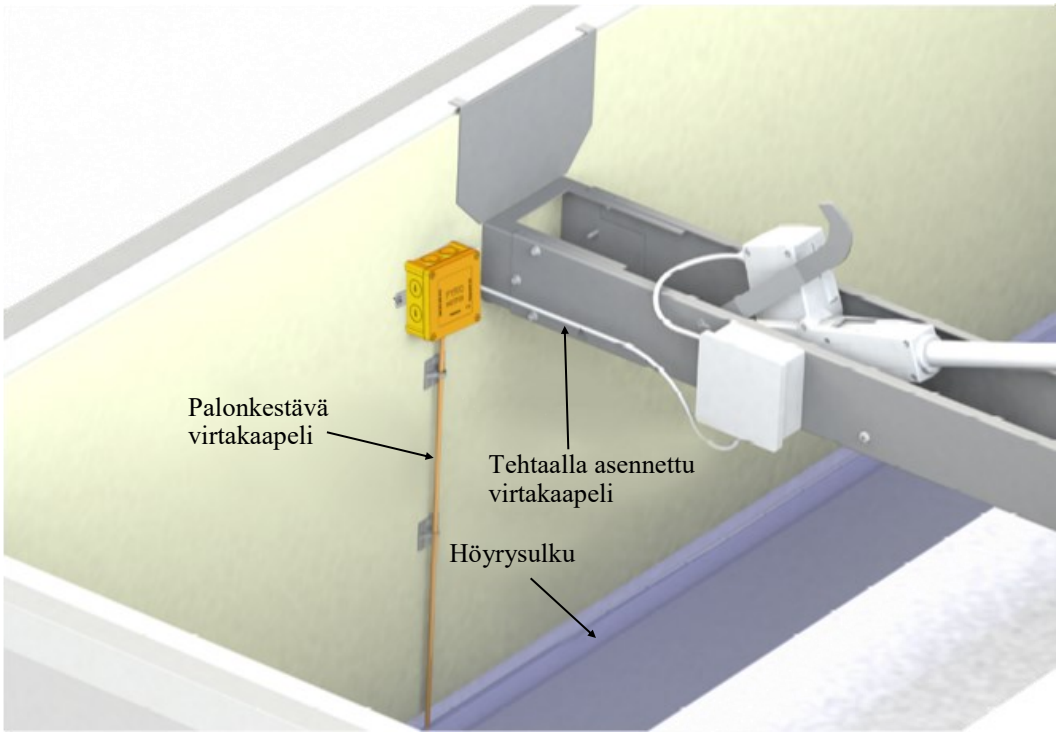

1. B300$_{30}$-savunpoistoikkunan jalustassa oleva höyrysulku on luukkua asennettaessa limitettävä tiiviisti rakennuksen höyrysulun kanssa.
2. Savunpoistoikkunan avauslaite on asennettu valmiiksi tehtaalla. Luukun mukana tuleva virransyöttökaapeli kytketään rakennuksen syöttökaapeliin jalustassa olevassa kojerasiassa.

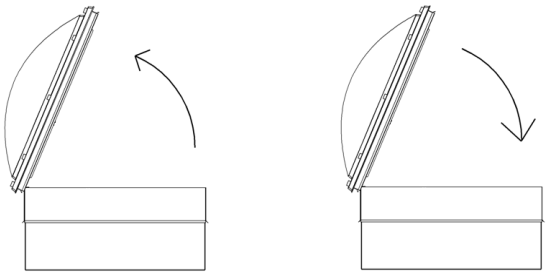

+ Sininen
- Ruskea

+ Ruskea
- Sininen

3. Kattovalokupu kiinnitetään erillisen ohjeen mukaisesti ja vesipellit seuraavien sivujen ohjeen mukaisesti.

Katso kuvun asennusohje tästä linkistä tai lue QR-koodi.

4. Luukku koekäytetään. Avaukseen voi käyttää esimerkiksi keskuksen akkuja käyttöjännitteen ollessa 24/48 VDC. Koekäytössä tarkistetaan, että kupu aukeaa esteettä noin 120 astetta kattopintaan nähden ja sulkeutuu tiiviisti.

Koekäyttö
Luukku avataan painamalla punaista savunpoistopainiketta. Avaus kuitataan painamalla kuittausnappia.

Vesipellitys

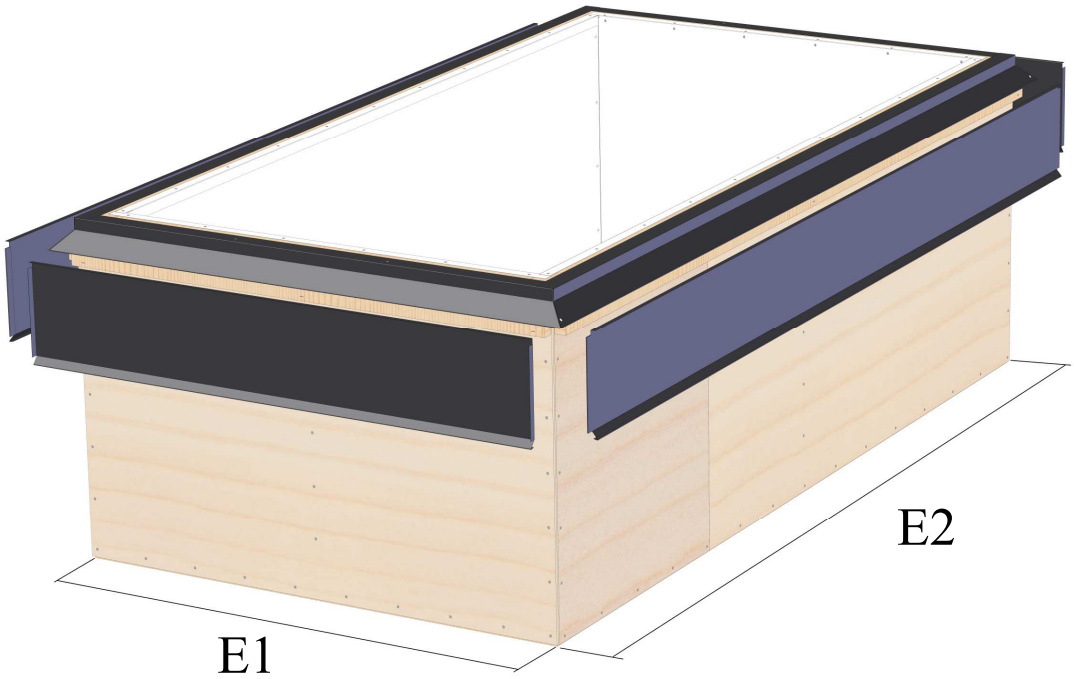

E1 = kylki / lyhempi sivu jalustassa
E2 = pidempi / sarana- tai etupuoli jalustassa

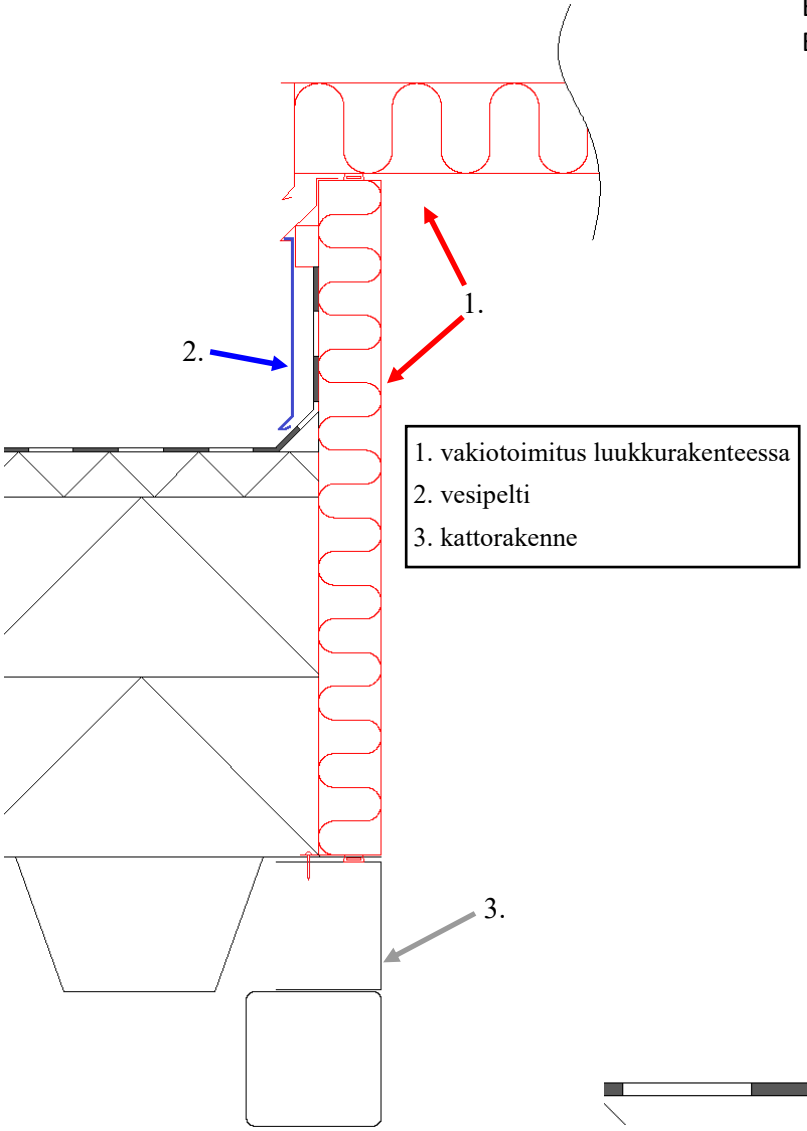

1. vakiotoimitus luukkurakenteessa
2. vesipelti
3. kattorakenne

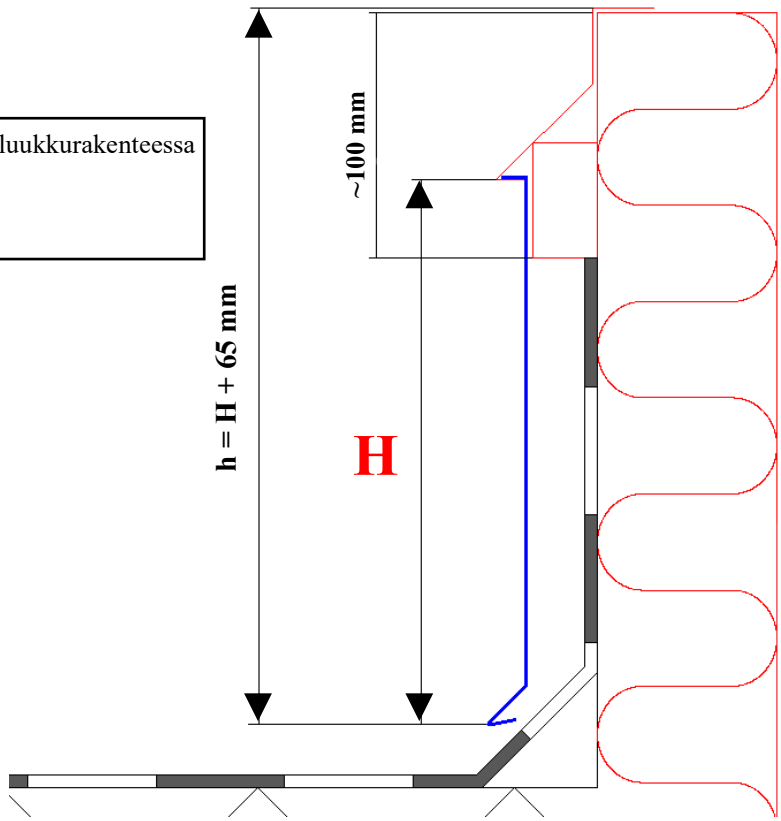

KERAVENT

Vesipeltiaihioiden mitoitus

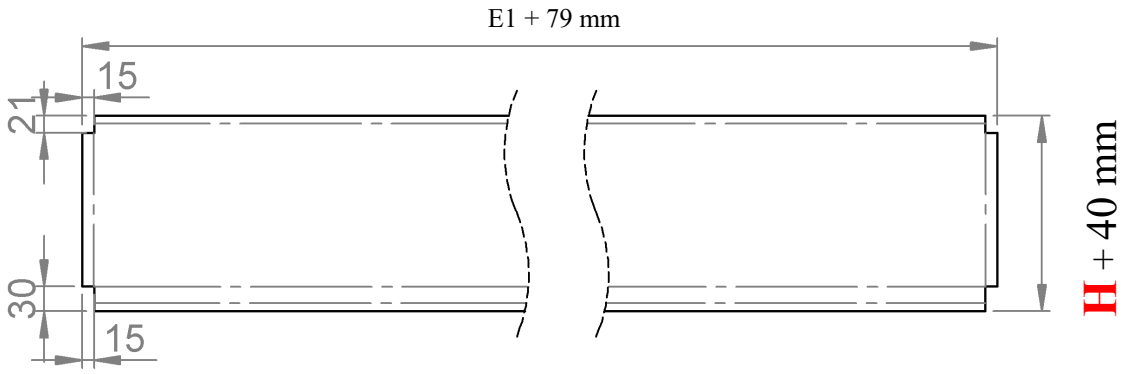

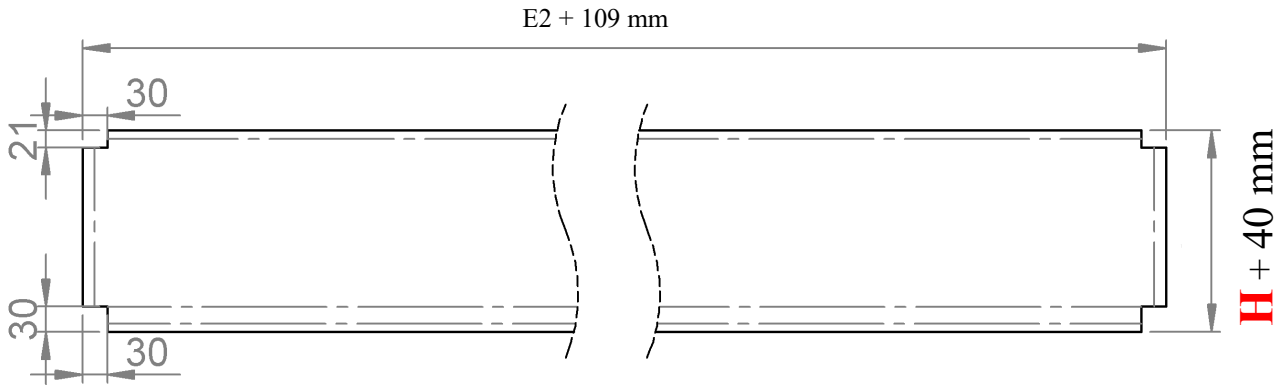

E1 taivutus

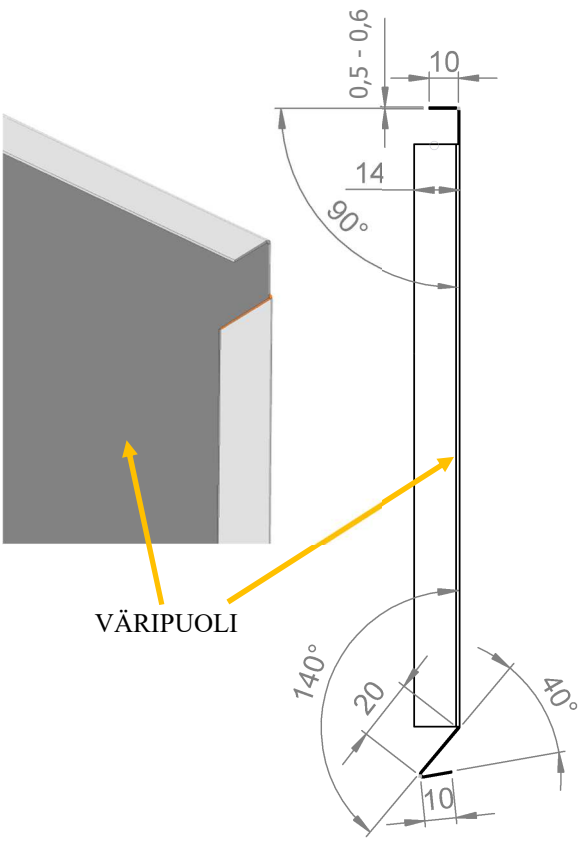

E2 taivutus

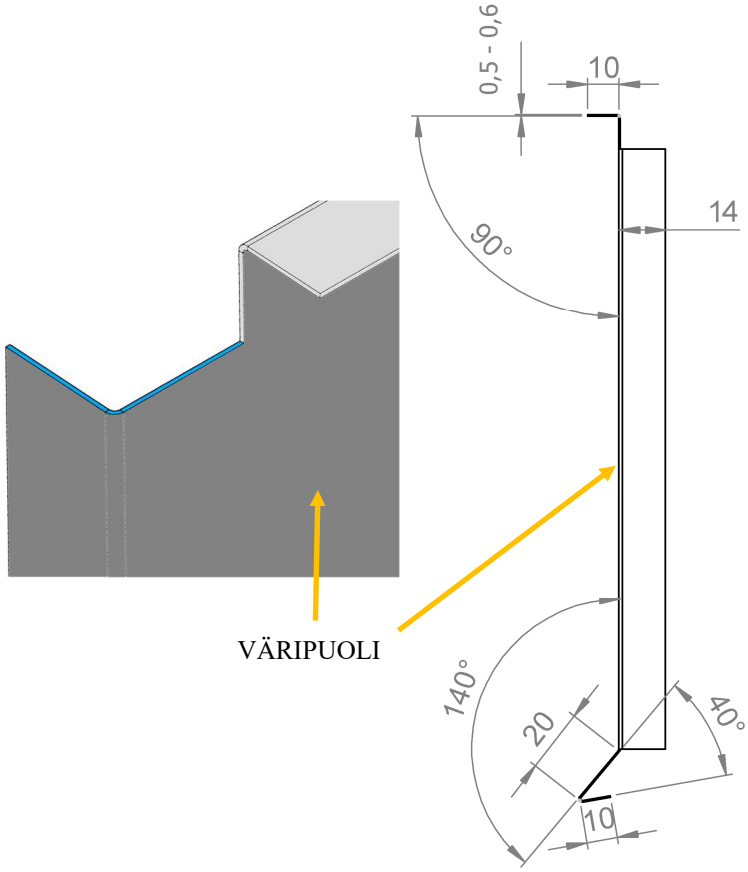

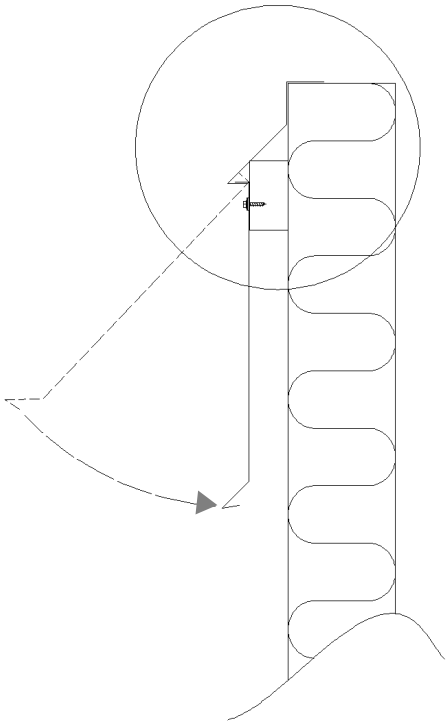

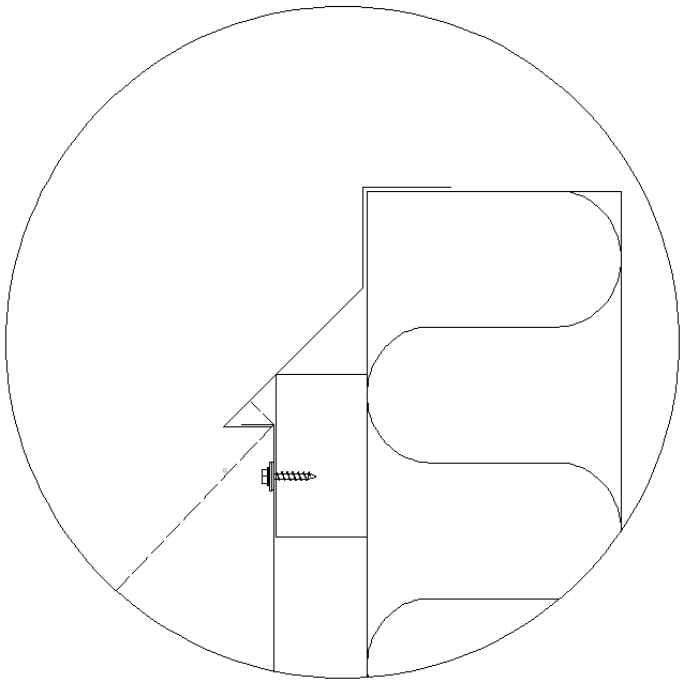

1. Käännä vesipelti jalustan verhouspellin alle. Ensin lyhyet sivut.

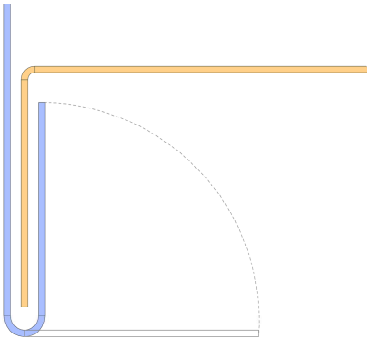

2. Kiinnitä pellit toisiinsa nurkista li-
tistämällä hakasauma lattapihdeillä.

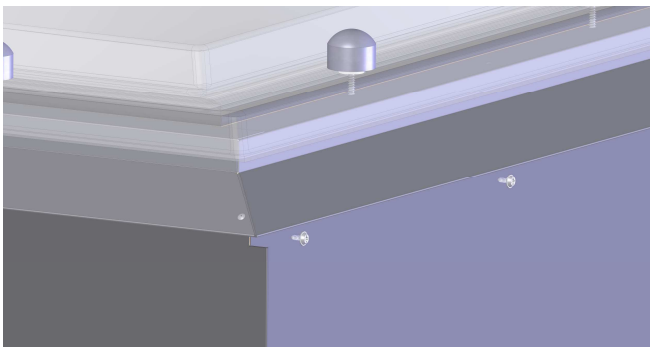

3. Ruuvaa vesipelti jalustan tukilistaan kateruu-
veilla n. 15 mm yläreunasta, k/k_{max} = 600 mm.

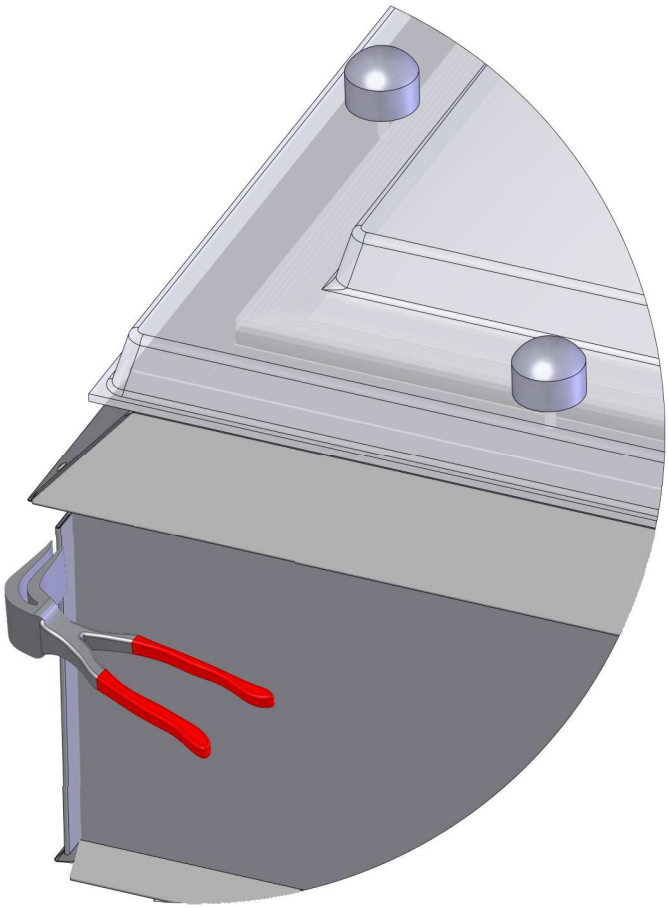

LISÄVARUSTE, käsivapautus

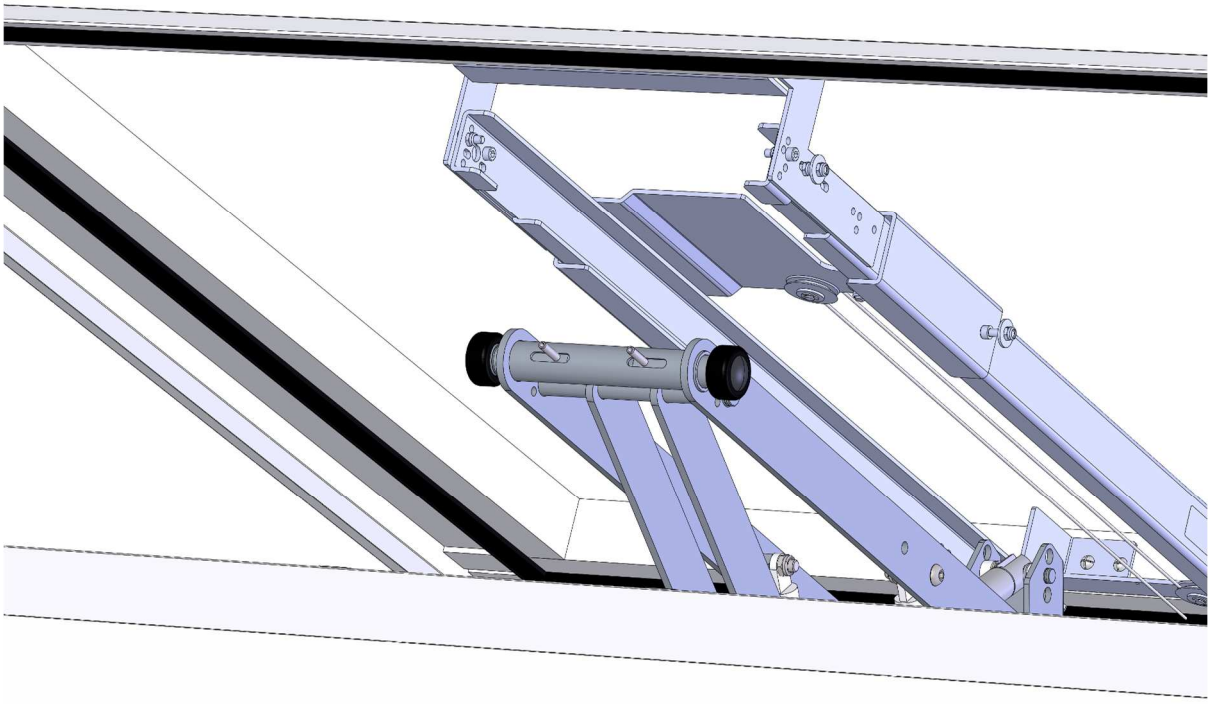

Jos avaajalaite on varustettu käsivapautuksella on huomioitava, että vapautuksen käytön jälkeen kansi ei lukitu automaattisesti. Avaajaa on ensin ajettava vähän auki. Kun avaajalaite on vähän auki vedetään käsivapautuksesta ja ohjataan mustat rullat kansiraudan kiskoihin.

Kannen lukitus on tarkistettava nostamalla kantta keskeltä etureunasta .

LISÄVARUSTE, tuuletuspainike

Luukun käyttö päivittäistuuletuksessa tapahtuu käyttämällä tuuletuspainiketta. Savunpoistopainiketta ei saa käyttää tuuletustarkoituksessa ja se saattaa johtaa avaajan ennenaikaiseen rikkoutumiseen.

Tuuletus toimintoa ei tule käyttää navakalla tuulella. Tuulenpuuska saattaa vääntää aukiolevaa kantta ja johtaa avaajan rikkoutumiseen.

Savunpoistoluukkujen

HUOLTO-OHJE

Pelastuslain 12 § mukaan rakennuksen omistaja ja haltija vastaavat savunpoistolaitteiden toimintakunnosta sekä asianmukaisesta huollosta ja tarkistamisesta.

Savunpoistolaitteisto on huollettava laitteiden huolto-ohjeiden mukaisesti vähintään kerran vuodessa. Huollon yhteydessä laitteiston toiminta tarkastetaan ja osa savunpoistolaitteista testataan. Laitteiden koestusohjelma laaditaan siten, että laitteistosta testataan vähintään 20 % joka vuosi. Ohjelman mukaisesti koko laitteisto tulee testatuksi kerran viidessä vuodessa. Testauksista laaditaan raportti. (RIL 232-2012)

Suositeltavaa olisi, että kiinteistössä olisi nimetty savunpoiston huollosta vastaava henkilö, jonka laitteiston toimittanut liike/huoltoliike on kouluttanut. Hänen tehtävänään tulisi olla dokumentaation ylläpidosta ja puolivuositarkastuksista huolehtiminen.

Vuosihuoltotarkastukset on luotettavinta antaa hoidettavaksi asiantuntevalle huoltoliikkeelle, joka on saanut alan koulutuksen sekä valmistajan valtuutuksen.

<u>Puolivuotistarkastus</u>

Savunpoistolaitteiston huollosta vastaava henkilö tarkistaa, että:

- toimintakuntoa symboloivat merkkivalot palavat
- merkintä- ja ohjekilvet sekä laukaisukaaviot ovat näkyvissä
- savunpoistoluukut ja avauslaitteet ovat silmämääräisesti tarkastettuna toimintakunnossa

<u>Vuositarkastus</u>

Savunpoistolaitteisto tarkastetaan perusteellisemmin kerran vuodessa. Vuositarkastuksen tekee asiantunteva huoltoliike.

Vuositarkastuksessa tehdään seuraavat toimenpiteet:

- koelaukaistaan savunpoistoluukut ennakkosuunnitelman mukaan (vähintään 20 % luukuista)
- luukut tarkastetaan silmämääräisesti korroosion, kulumisen, tiiveyden suhteen, ja tehdään tarvittavia korjauksia (paikkamaalauksia, tiivisteen uusimisia, löystyneiden ruuvien kiinnityksiä ym.)
- tarkistetaan ohjauskeskuksien ja painikkeiden merkkivalot, latausjännite ja akkujen käyttökunto sekä tehdään tarvittavia korjauksia (vaihdetaan akut 4 vuoden välein, uusitaan rikkimenneet sulakkeet ja merkkilamput)
- tarkistetaan huoltokirjan ja muun dokumentaation asianmukaisuus ja tehdään pöytäkirja tarkastuksesta
- tarkistetaan merkintöjen, ohjekilpien ja laukaisukaavioiden informatiivisuus